OZNAČENIE	SCHÉMA PRVKU	POPIS PRVKU ROZMER PRVKU	MATERIÁL PRVKU / POVRCHOVÁ ÚPRAVA PRVKU	POČET POS-CHODIE	(ks)

ZÁBRADLIE Z OCEĽOVÝCH POZINKOVANÝCH PROFILOV

(M 1:50)

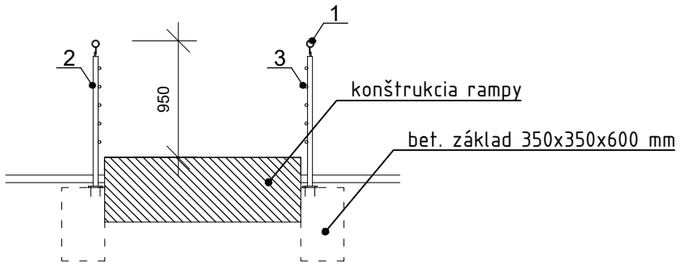

VÝKAZ MATERIÁLU

1. CHS 48.3x4 - madlo, povrchová úprava : žiarové zinkovanie dl. 3300 mm .....2 ks
2. SHS 60x4 - stĺpik, povrchová úprava : žiarové zinkovanie dl. 1050mm .....8 ks
3. CHS 21.3x3.2 - vodorovná výplň, povrchová úprava : žiarové zinkovanie dl. 3000mm .....10 ks
4. Spojovací prvok - madlo / stĺpik, povrchová úprava : žiarové zinkovanie.....8 ks
5. Kotviaca platňa 120x120x10; povrchová úprava : žiarové zinkovanie.....8 ks

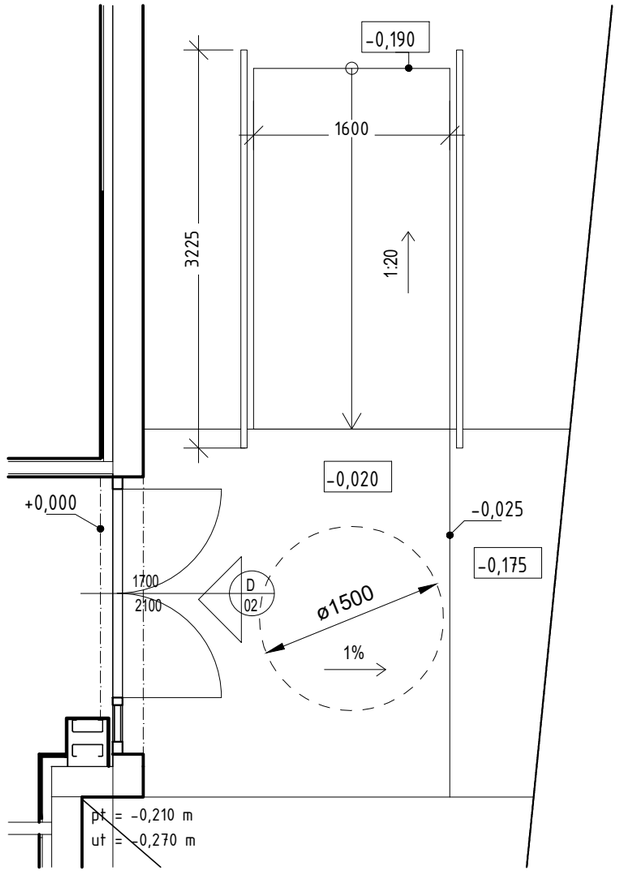

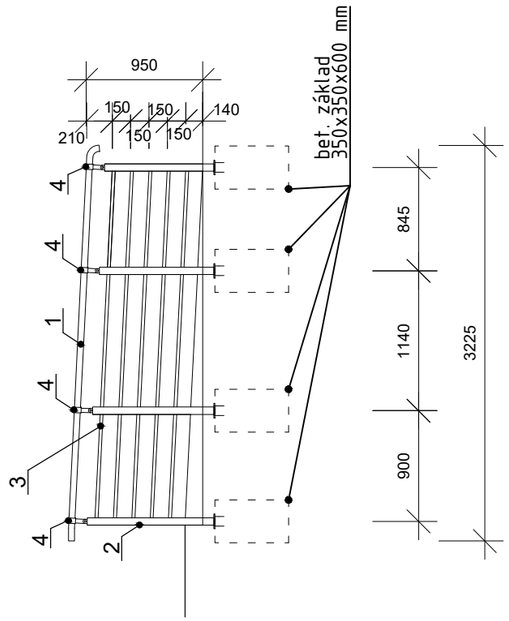

DETAIL NAPOJENIA MADLA NA STĹPIK

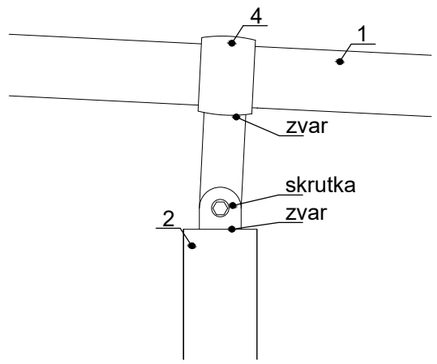
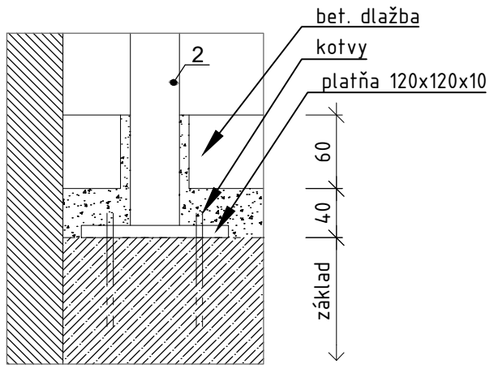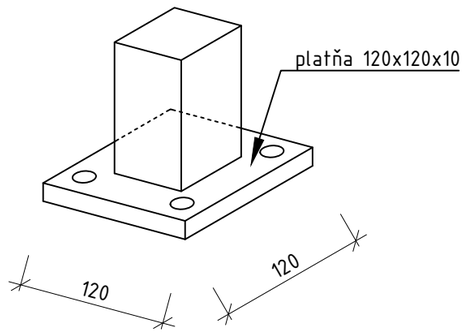
DETAIL KOTVENIA STĹPIKA DO PODKLADU